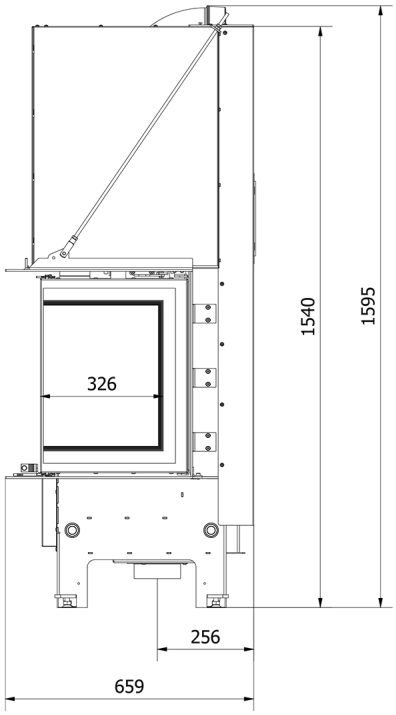
326
1540
1595
256
659

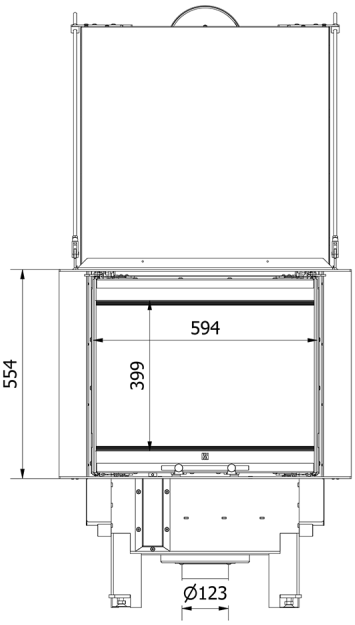
594
554
399
Ø123

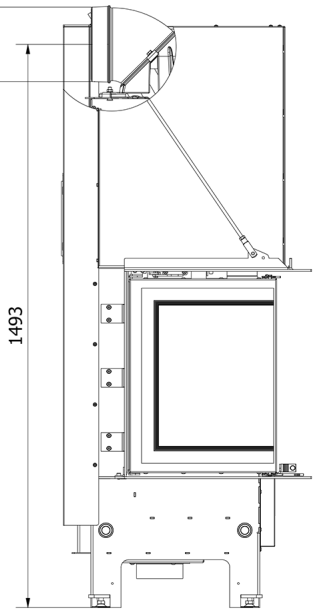
Ø197
1493

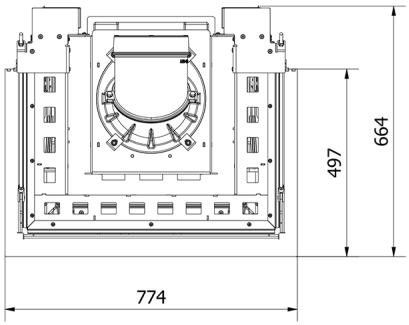
497
664
774