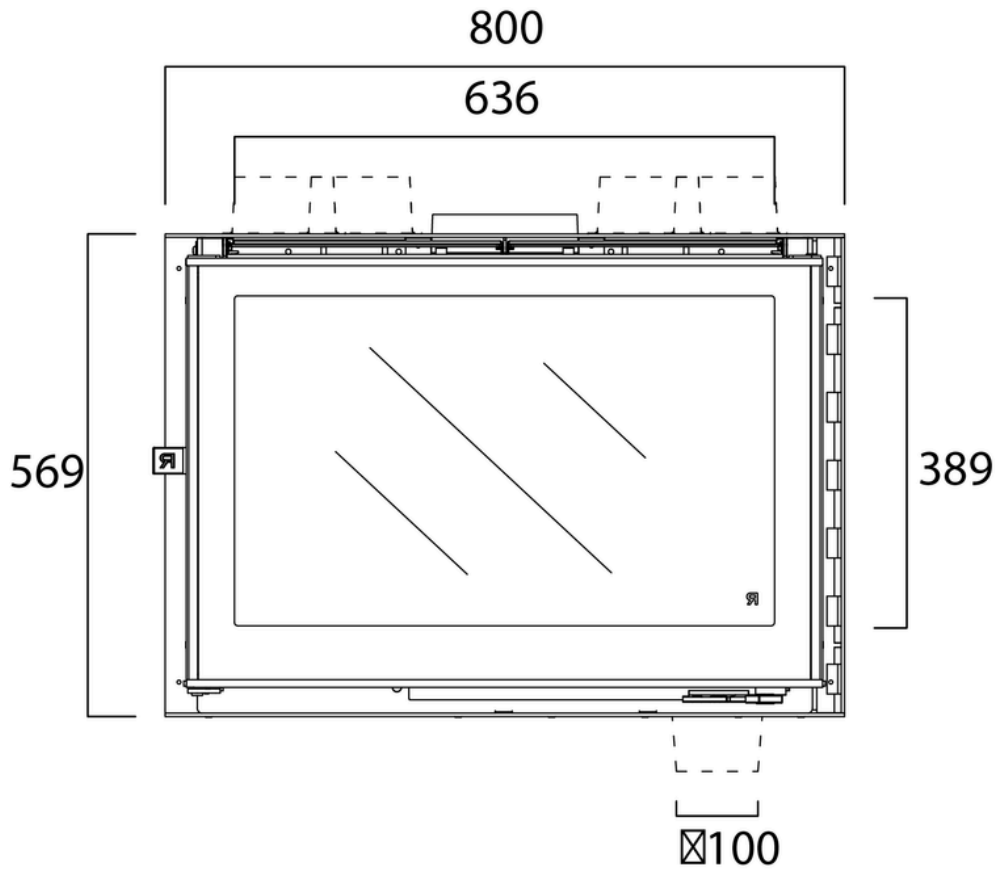
800
636
569
389
⊠100

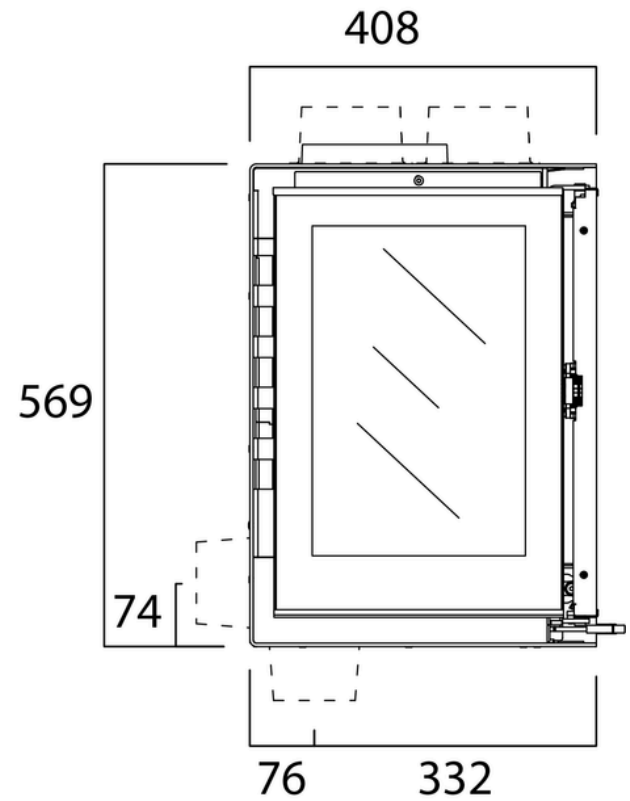
408
569
74
76
332

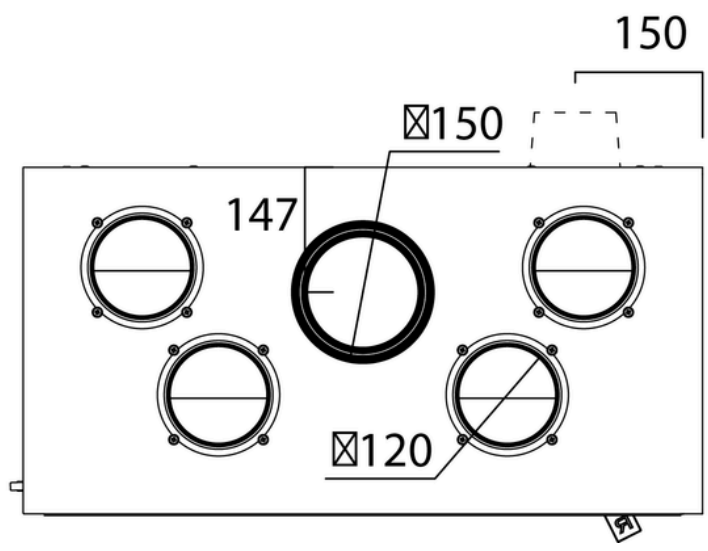
150
⊠150
147
⊠120