MANUFACTURAS ROCAL SA
Raval Sant Antoni, Nº 2
(08540) Centelles
Barcelona (Spain)
N.I.F.: A 58618380

PIE OPCIONAL

OPTIONAL STAND

PIED OPTIONNEL

CÓDIGO / CODE / CODE A4520

MANUAL DE CARACTERISTICAS, INSTALACION Y FUNCIONAMIENTO

USER'S GUIDE ON CHARACTERISTICS, ASSEMBLY AND OPERATING

MANUEL DES CARACTERISTIQUES, INSTALLATION ET FONCTIONNEMENT

MANUALE DI INSTALLAZIONE E FUNZIONAMENTO CON SPECIFICHE TECNICHE

A

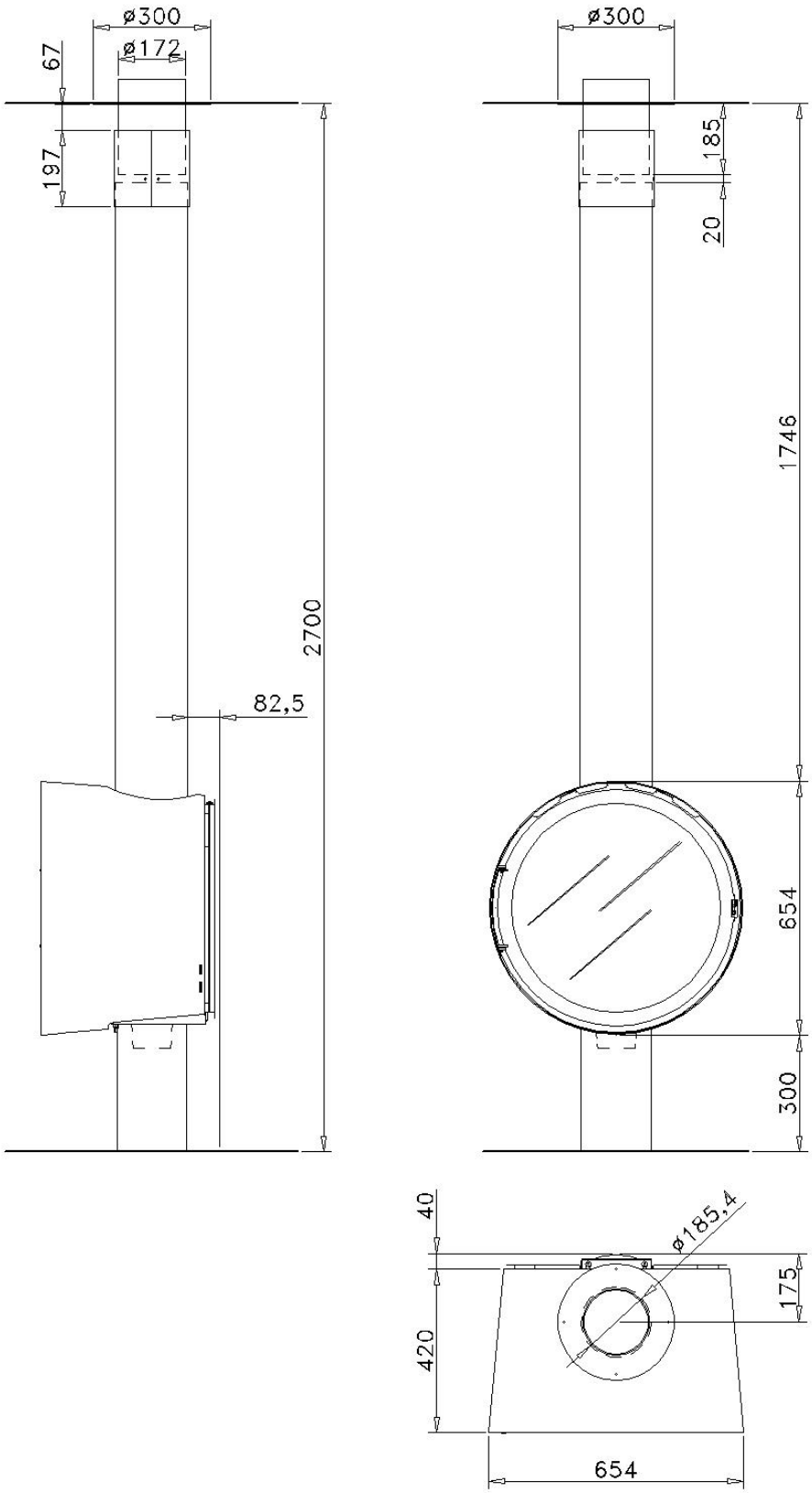
ø300
ø172
67
197
2700
82,5
ø300
185
20
1746
654
300
40
ø185,4
175
420
654

B

1.

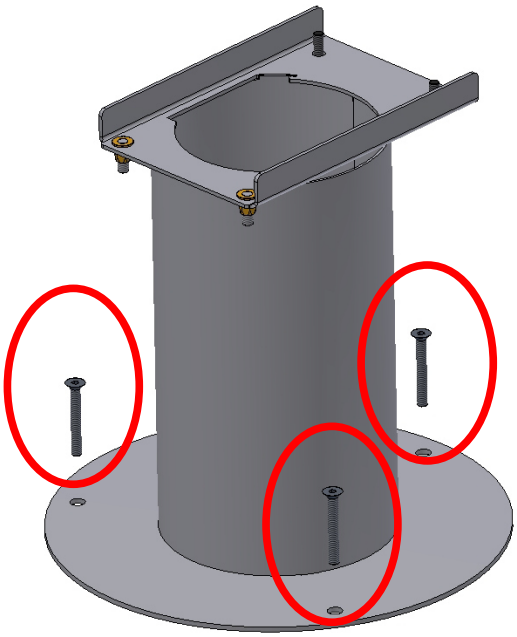

2.

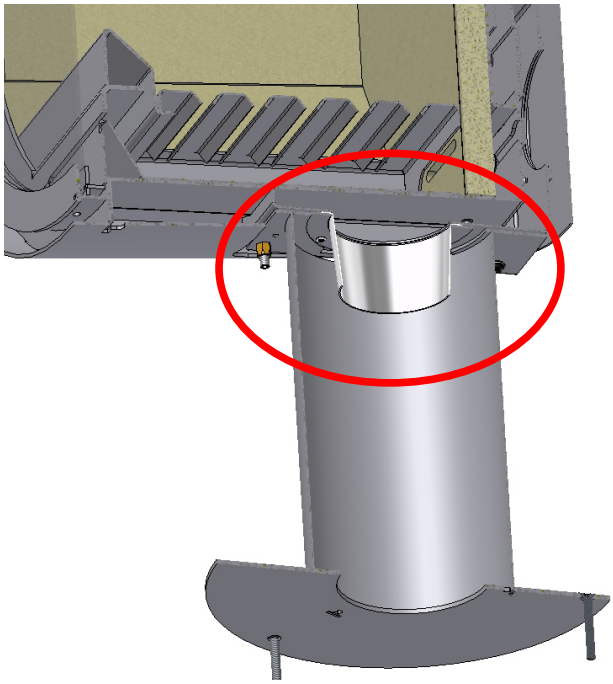

3.

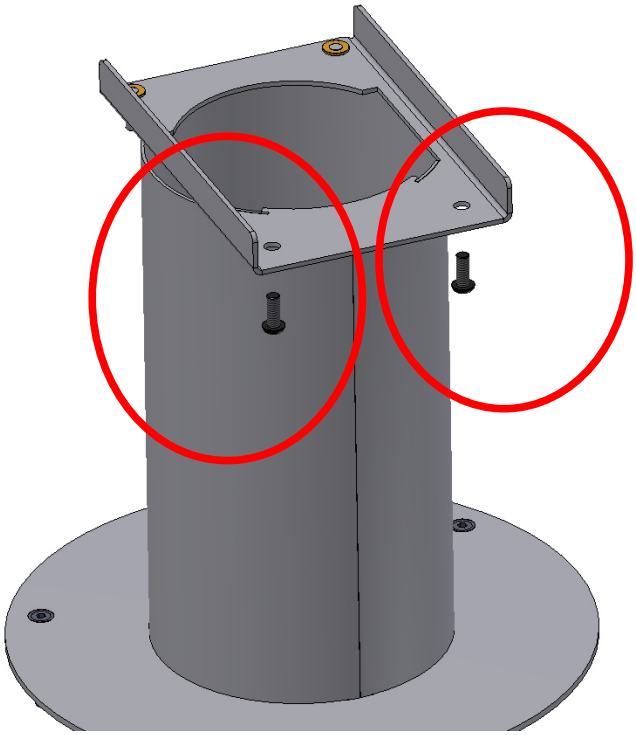

4.

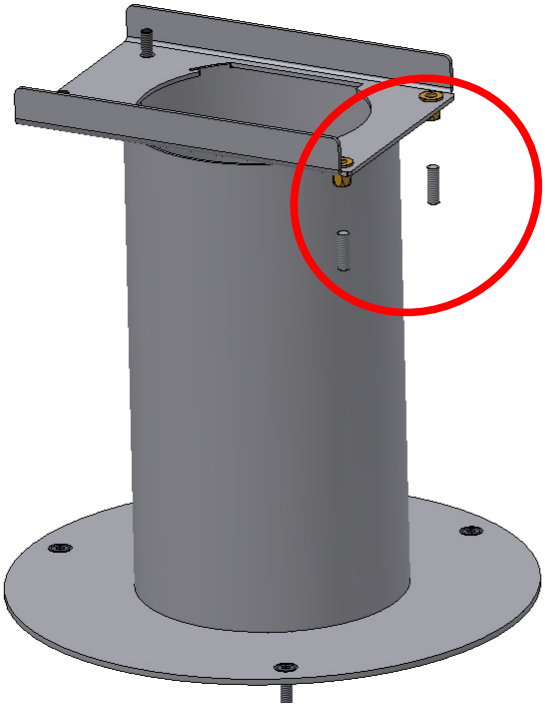

ESPAÑOL

A: CROQUIS Y MEDIDAS

B: FOTOS MONTAJE

1. INSTRUCCIONES DE INSTALACIÓN

TODAS LAS REGLAMENTACIONES LOCALES, INCLUIDAS LAS QUE HAGAN REFERENCIA A NORMAS NACIONALES O EUROPEAS HAN DE CUMPLIRSE CUANDO SE INSTALA EL APARATO.

1.1. Pie opcional. Para instalar este pie opcional, lo primero que debemos hacer es situar el pie opcional coincidiendo con el centro del conducto de salida de humos.

1.2. Suelo. La chimenea debe instalarse en suelos que tengan una correcta capacidad portante. Si la resistencia no es adecuada, deberá realizarse una placa de reparto para una equitativa distribución del peso de la chimenea.

1.3. Fijación del pie al suelo. Atornille el pie al suelo con los tornillos que se suministran **(B-1)**.

1.4. Entrada de aire exterior.

ESTE APARTADO SOLO DEBE SEGUIRLO SI VA A REALIZAR LA ENTRADA DE AIRE EXTERIOR (De no ser así, prosiga la instalación en el apartado 1.5.).

Si Usted va a realizar la entrada de aire exterior, debe conectar el aro de conexión por dentro del pie **(B-2)**.

1.5. Fijación del pie a la chimenea. Con los 2 tornillos situados a ambos lados del pie, atornille éste a la chimenea **(B-3).**

1.6. Nivelación de la chimenea. Si es necesario, la chimnea se puede nivelar para ajustar la instalación, para ello atornille o afloje los dos tornillos situados en la parte trasera del pie **(B-4).**

ATENCIÓN:
Una vez instalado el pie opcional, prosiga con la instalación de la chimenea siguiendo los pasos que se detallan en el manual que se entrega adjunto a la chimenea.

2. INSTRUCCIONES DE FUNCIONAMIENTO PARA EL USUARIO

TODAS LAS REGLAMENTACIONES LOCALES, INCLUIDAS LAS QUE HAGAN REFERENCIA A NORMAS NACIONALES O EUROPEAS HAN DE CUMPLIRSE CUANDO SE INSTALA EL APARATO.

Atención: **No toque ni manipule ninguna parte de la chimenea cuando esté en marcha sin la protección de la manopla térmica.**

Esta pieza no requiere de ningún funcionamiento especial, por lo que una vez instalado NO SE DEBE TOCAR.
Si Usted a realizado la entrada de aire exterior, MANTENGA LA ENTRADA DE AIRE QUE SUMINISTRA AIRE PARA LA COMBUSTIÓN, LIBRE DE BLOQUEO.

2.1. Distancias de seguridad. Los enseres, muebles y demás elementos inflamables o frágiles (textiles, aparatos electrónicos, madera, papel pintado, cristal, papel enyesado, etc.) no deben acercarse a menos de 1000 mm de cualquier punto de la chimenea.

2.2. Limpieza y mantenimiento de la chimenea. Para la limpieza de la chapa utilice la gamuza que se suministra con la chimenea.

2.3. Pintura. La pintura anticalórica que reviste el interior y exterior de la chimenea soporta hasta 600ºC de temperatura y desprende un ligero olor característico que desaparece con los primeros encendidos.
Es posible que en algunas zonas del interior del hogar después de un tiempo de uso, la pintura acabe por desaparecer, debido a la corrosión por líquidos, tipos de combustibles inadecuados u otros que los autorizados por el fabricante, etc., en ese caso será necesario repintar todas las zonas dañadas antes de un período prolongado de parada.
(Utilice única y exclusivamente el spray "Rocal spray pint anticalórica 600ºC NEGRA – No gris antracita).
2.4. En caso de incendio. No debemos acercar ningún elemento inflamable a menos de 1000 mm de cualquier punto del aparato, además debemos tomar precauciones especiales por la presencia de niños, ancianos, etc., cerca del mismo. En caso de incendio del aparato aparte todas las personas de su alrededor, cierre los registros y avise al Servicio de Extinción de incendios.
2.5. Modificación del aparato. Cualquier modificación que se pretenda en el aparato debe estar autorizada por escrito por Manufacturas Rocal SA. Es recomendable además, utilizar únicamente las piezas de repuesto originales o recomendadas por Manufacturas Rocal SA.

La revisión del aparato así como la instalación y los conductos, es recomendable que lo realice un profesional.
Para cualquier duda sobre lo aquí descrito, consulte con su distribuidor Rocal.
LEA Y SIGA LAS INSTRUCCIONES DE FUNCIONAMIENTO

Los ensayos han sido realizados siguiendo las especificaciones de la norma **UNE-EN13240:2002-A2:2005-AC:2006-A2:2005/AC:2007 "Estufas que utilizan combustibles sólidos – Requisitos y métodos de ensayo".**
EL INCUMPLIMINTO DE LAS OBLIGACIONES AQUÍ DESCRITAS O UNA MANIPULACION INDEBIDA DEL APARATO EXIME AL FABRICANTE DE CUALQUIER RESPONSABILIDAD.

ENGLISH

A: DIAGRAMS AND SIZE

B: ASSEMBLY PICTURES

1. INSTALLATION GUIDE

ALL LOCAL REGULATIONS, INCLUDING THOSE REFERRING TO NATIONAL AND EUROPEAN STANDARDS NEED TO BE COMPLIED WITH WHEN INSTALLING THE APPLIANCE.

1.1. Optional stand. To install this optional foot, the first thing to do is place the optional stand coinciding with the center of the flue pipe

1.2. Floor. The floor must be of suitable load bearing capacity for assembly and installation. Weak floors can be strengthened with a panel to disperse the weight over a larger area.

1.3. Fixing the stand to the floor. Screw the stand to the floor with screws provided **(B-1).**

1.4. Outside air.

JUST FOLLOW THIS SECTION IF YOU MAKE THE OUTSIDE AIR INLET (If not, continue the installation in paragraph 1.5.)

If you are going to make the outside air, connect the connecting on the inside of the stand. **(B-2).**

1.5. Fixing the stand of the fireplace. With the 6 screws on both sides of the foot, screw it to the chimney **(B-3).**

1.6. Leveling the fireplace. If necessary, the chimnea can be leveled to adjust the installation by screw or unscrew the two screws at the back of the stand **(B-4).**

WARNING:
After installing the optional foot, continue with the installation of the chimney following the steps outlined in the manual that comes attached to the fireplace.

2. USER'S GUIDE

ALL LOCAL, NATIONAL AND EUROPEAN STANDARDS MUST BE COMPLIED WITH WHEN INSTALLING THE APPLIANCE.

Warning: **When is operation this appliance gets very hot, do not touch the appliance without using the glove provided.**

This piece does not require any special performance, so that once installed DO NOT TOUCH. If you have performed the outdoor air intake, KEEP THE AIR INLET AIR FOR COMBUSTION PROVIDED FREE OF LOCK.

2.1. Safety distances. Combustible or fragile materials (include furniture etc.), must be positioned at least 100 mm from the any part of the appliance.

2.2. Cleaning and maintenance of the fireplace. For cleaning use the suede plate supplied with the fireplace.

2.3. Painting. The exothermic paint that covers the inside and outside of the unit supports up to 600º C temperature and shows a slight characteristic odor disappears after being heated.
It is possible that in some areas inside the home after a period of use, the paint wears off due to corrosion by liquids, types of unsuitable or others authorized by the manufacturer, etc.., In that case be necessary to repaint all damaged areas before stopping a prolonged period.
(Exclusively use the spray "spray pint Rocal anticalórica 600º C BLACK - No anthracite).

2.4. In case of a chimney fire. In case of a chimney fire fully close both of the air controls and ensure that all flammable items are at least 1000 mm away from any part of the fireplace. The house must be evacuated and Fire Bridge called. Special care must be taken when children or elderly people are around.

2.5. Modification of the appliance. Any modification must be authorized in writing by Manufacturas Rocal SA. It is also compulsory to use the spare pieces recommended by Manufacturas Rocal SA

The inspection of the chimney and installation of the appliance must be carried out by a Professional.

For any doubt consult your Rocal dealer.

READ AND FOLLOW THE INSTRUCTIONS OF OPERATION

Test have been taken under the regulations of **UNE-EN13240:2002-A2:2005-AC:2006-A2:2005/AC:2007 " Stoves and heating systems which may use solid fuel – Requirements and methods for test".**

THE GUARANTEE IS SUBJECT TO THE ACCOMPLISHMENT OF ALL DESCRIBED ABOVE OTHERWISE THE GUARENTEE SHALL BE NULL AND VOID.

FRANÇAIS

A: CROQUIS ET MESURES

B: IMAGES DE MONTAGE

3. INSTRUCTIONS D'INSTALLATION

Toutes les réglementations locales, y compris celles SELON LE NATIONAL OU NORMES EUROPÉENNES DOIVENT être accompli lorsque L'APPAREIL EST INSTALLÉ

1.1. Pied en option. Pour installer ce pied en option, la première chose à faire est de placer le pied optionnel coïncidant avec le centre du conduit de fumée.

1.2. Sol. Le foyer doit être installé dans les sols qui ont une capacité portante appropriée . Si la résistance est pas plaque de distribution adéquate doit être apportée à la répartition équitable du poids de la cheminée.

1.3. Pied de fixation au sol. Vissez le pied au plancher avec les vis fournies (**B-1**).

1.4. L'air extérieur.

Vous DEVEZ SUIVRE CETTE SECTION UNIQUEMENT SI VOUS FAITES LE PLEIN AIR INLET (Si non, continuer l'installation au paragraphe 1.5.)

Si vous faites de l'air extérieur, vous devez connecter la bague de raccordement à l'intérieur du pied (**B-2**).

1.5. Pied de fixation de la cheminée. Avec les 2 vis sur les deux côtés du pied , visser à la cheminée (**B-3**).

1.6. Nivellement la cheminée. Si nécessaire, le chimnea peut être nivelé pour régler l'installation par vis ou dévisser les deux vis à l'arrière du pied **(B-4)**.

ATTENTION:
Une fois le pied en option est installé, procéder à l'installation de la cheminée suivant les étapes décrites dans le manuel qui vient attaché à la cheminée .

4. MODE D'EMPLOI POUR L'UTILISATEUR

TOUTES LES RÉGLEMENTATIONS LOCALES, Y COMPRIS CELLES SELON LE NATIONAL OU NORMES EUROPÉENNES DOIVENT ÊTRE ACCOMPLI LORSQUE L'APPAREIL EST INSTALLÉ.

Attention: Ne pas toucher ou manipuler une partie de la cheminée quand il fonctionne sans protection thermique moufle.

Cette pièce ne nécessite aucune opération spéciale, donc une fois installé NE PAS MANIPULER. Si vous avez effectué l'air extérieur, GARDER AIR INLET AIR POUR COMBUSTION FOURNIS LIBRE DE LOCK.

2.1. Dégagements. Appareils électroménagers , meubles et autres objets inflammables ou fragiles (textile, électronique , bois , papier peint , verre, papier craie , etc.) ne doivent pas venir à moins de 1000 mm de tout point de la cheminée .

2.2. Nettoyage et entretien de la cheminée. Pour le nettoyage de la plaque à l'aide du chiffon fourni avec le foyer.

2.3. Peinture. Le anticalórica de peinture tapissant l'intérieur et à l'extérieur de la cheminée prend en charge jusqu'à 600 ° C Température et dégage une légère odeur caractéristique qui disparaît dès le début.

Il est possible dans certaines zones à l'intérieur de la maison après une période d'utilisation, la peinture se dissipe en raison de la corrosion par des liquides, l'insuffisance des types de carburants ou d'autres personnes autorisées par le fabricant, etc., dans ce cas, sera nécessaire de repeindre toutes les zones endommagées avant la période d'arrêt prolongée.

(Utilisez uniquement et exclusivement le spray "spray pinte anticalórica Rocal 600 BLACK - Pas gris anthracite).

2.4. En cas d'incendie. Aucun élément incontournable inflammable moins de 1000 points du produit mm, il faut aussi prendre des précautions particulières par la présence d'enfants, les personnes âgées, etc., sur les mêmes. En cas d'incendie le dispositif à part tous les gens autour d'eux, des dossiers de clôture et aviser le Service de lutte contre l'incendie.

2.5. Modification de l'appareil. Tout changement qui est destiné à l'appareil doit être autorisée par écrit par les articles Rocal SA. Il est également recommandé d'utiliser uniquement des pièces de rechange d'origine ou recommandé par Manufacturas Rocal SA .

L'examen de l'appareil et l'installation et les conduits , il est conseillé d'effectuer un professionnel.
Pour toute question sur ce qui est décrit ici , consultez votre revendeur Rocal .

LIRE ET SUIVRE LES INSTRUCTIONS DE FONCTIONNEMENT

Les essais ont été réalisés suivant les spécifications de la norme **UNE- EN13240: 2002-A2: 2005 - AC : 2006-A2:2005/AC:2007" Poêles utilisant des combustibles solides - Exigences et méthodes d'essai " .**

INCUMPLIMINTO LES OBLIGATIONS DÉCRITS ICI OU APPLIANCE FABRICANT FALSIFICATION REJETTE TOUTE RESPONSABILITÉ

ITALIANO

A: SCHIZZI E MISURE

B: IMMAGINI DI INSTALLAZIONE

5. ISTRUZIONI PER L'INSTALLAZIONE

TUTTE LE NORMATIVE LOCALI, COMPRESE QUELLE SECONDO IL NATIONAL O LE NORME EUROPEE DEVONO ESSERE SODDISFATTI QUANDO L'APPARECCHIO È INSTALLATO.

1.1. Piede opzionale. Per installare questo pedale opzionale, la prima cosa da fare è mettere il piede opzionale coincidente con il centro della canna fumaria.

1.2. Pavimento. Verificate che il pavimento sul quale verrà collocato l'impianto ha la sufficiente capacità portante per sopportare il peso dell'impianto. In caso contrario, deve collocarsi una placca che consenta di ripartire il carico per una distribuzione equa del peso dell'impianto. In caso di dubbio consultate uno specialista.

1.3. Fissaggio piedi a pavimento. Avvitare il piede a terra con le viti in dotazione **(B-1).**

1.4. Entrada de aire exterior.

QUESTA SEZIONE È QUELLO FARE SE ANDANDO EFFETTUARE IL ARIA ESTERNA INGRESSO. (In caso contrario, continuare l'installazione nel paragrafo 1.5.).

Se si stanno facendo l'aria esterna, è necessario collegare l'anello di collegamento all'interno del piede **(B-2)**.

1.5. Piede di fissaggio al camino. Con le 2 viti su entrambi i lati del piede, avvitare al camino **(B-3).**

1.6. Messa a livello del focolare. Se necessario, il camino può essere livellata per regolare l'installazione vite o svitare le due viti sul retro del piede **(B-4)**.

ATTENZIONE:
Una volta che il piede opzionale installato, procedere con l'installazione della canna fumaria seguendo la procedura descritta nel manuale che viene attaccato alla canna fumaria.

6. ISTRUZIONI PER L'USO PER L'UTENTE

Tutte le normative locali, comprese quelle Secondo il National O le norme europee devono essere soddisfatti quando l'apparecchio è installato.

Attenzione: non toccare o maneggiare qualsiasi parte del camino quando è in esecuzione senza guanto di protezione termica.

Questo pezzo non richiede alcuna operazione speciale, quindi una volta installato non si toccano.
Se è stata eseguita l'aria esterna, mantenere l'aria INGRESSO aria per la combustione forniti gratuitamente LOCK.
Si Usted a realizado la entrada de aire exterior, MANTENGA LA ENTRADA DE AIRE QUE SUMINISTRA AIRE PARA LA COMBUSTIÓN, LIBRE DE BLOQUEO.

2.1. Distanze di sicurezza. Elettrodomestici, mobili e altri oggetti infiammabili o fragili (tessile, elettronica, legno, carta da parati, vetro, carta, gesso, ecc) non dovrebbe venire più vicino a 1000 mm da qualsiasi punto del camino.

2.2. Pulizia e manutenzione del camino. Per pulire la piastra con il panno fornito con il camino.

2.3. Pittura. Il anticalórica pittura rivestimento interno e l'esterno della canna fumaria supporta fino a 600 ° C di temperatura e emana un leggero odore caratteristico che scompare nella fase iniziale. E 'possibile in alcune aree all'interno della casa dopo un periodo di utilizzo, la vernice svanisce causa della corrosione da liquidi, tipi inadeguate di combustibili o altri autorizzati dal costruttore, ecc, in questo caso sarà necessario per ridisegnare tutte le aree danneggiate prima del periodo di arresto prolungato.

(Utilizzare solo ed esclusivamente lo spray spruzzo "dipingere Rocol anticalórica 600 BLACK - Nessun grigio antracite).

2.4. In caso di incendio. Nessun elemento deve infiammabile inferiore a punto del prodotto 1000 mm, dobbiamo anche prendere precauzioni particolari per la presenza di bambini, anziani, ecc, circa lo stesso. In caso di incendio il dispositivo a parte tutte le persone intorno a loro, chiusura record ed avvisare il servizio antincendio.

2.5. modifiche all'apparecchio. Qualsiasi modifica che è destinato nell'apparato deve essere autorizzata per iscritto dagli articoli Rocal SA. Si raccomanda inoltre di utilizzare solo pezzi di ricambio originali o consigliato da Manufacturas Rocal SA.

La revisione dell'apparecchio e l'installazione e condotti, è consigliabile effettuare un professionista.

Per eventuali domande su ciò che è descritto qui, consultare il rivenditore Rocal.

LEGGERE E SEGUIRE LE ISTRUZIONI PER L'USO

Le prove sono state effettuate seguendo le specifiche del UNE-EN13240: 2002-A2: 2005-AC: 2006-A2: 2005 / AC: "stufe a combustibile solido - Requisiti e metodi di prova" del 2007.

VIOLAZIONE DEGLI OBBLIGHI IVI DESCRITTI O APPARECCHIO MANOMISSIONE FABBRICANTE DECLINA OGNI RESPONSABILITÀ.